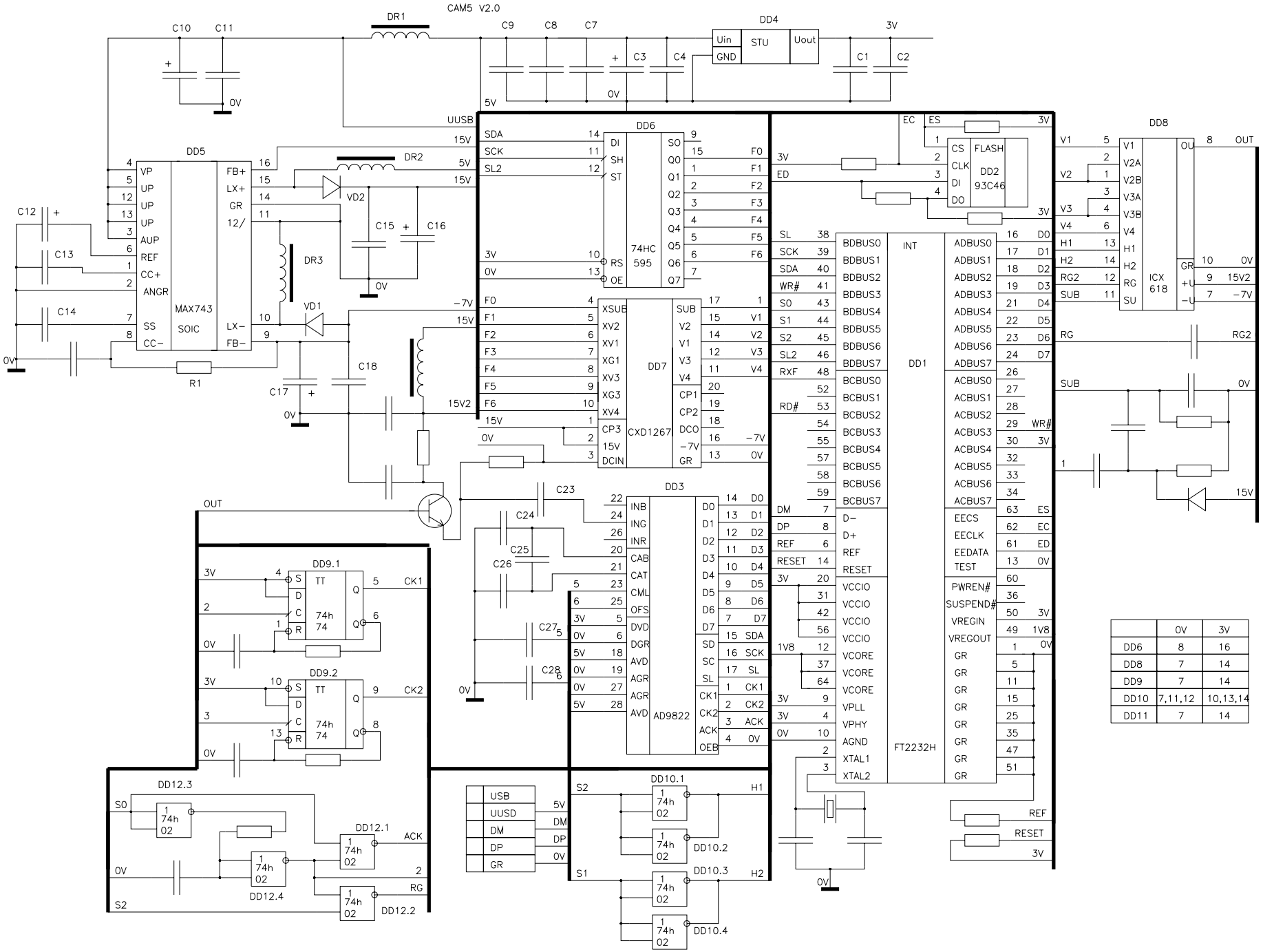

	0V	3V
DD6	8	16
DD8	7	14
DD9	7	14
DD10	7,11,12	10,13,14
DD11	7	14

Demo Version