Rz 20 (√)

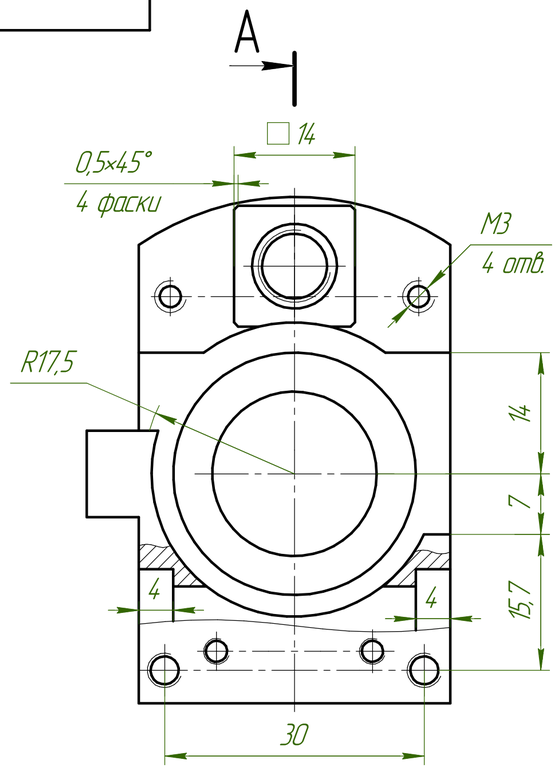

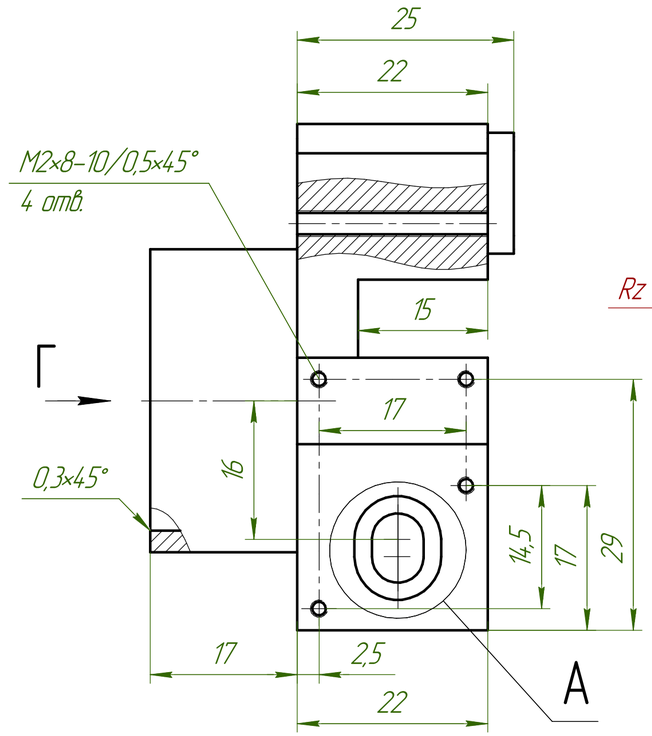

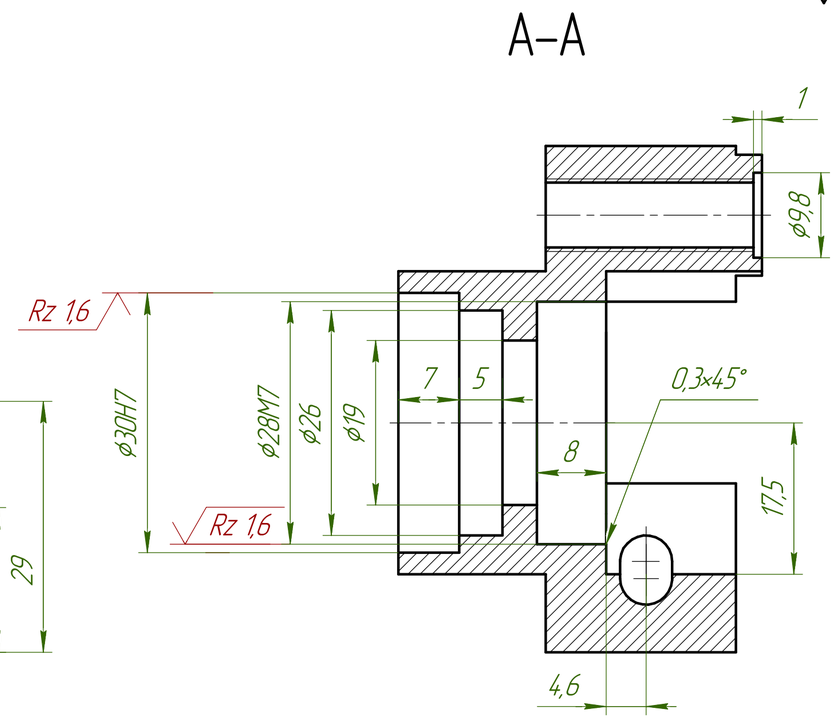

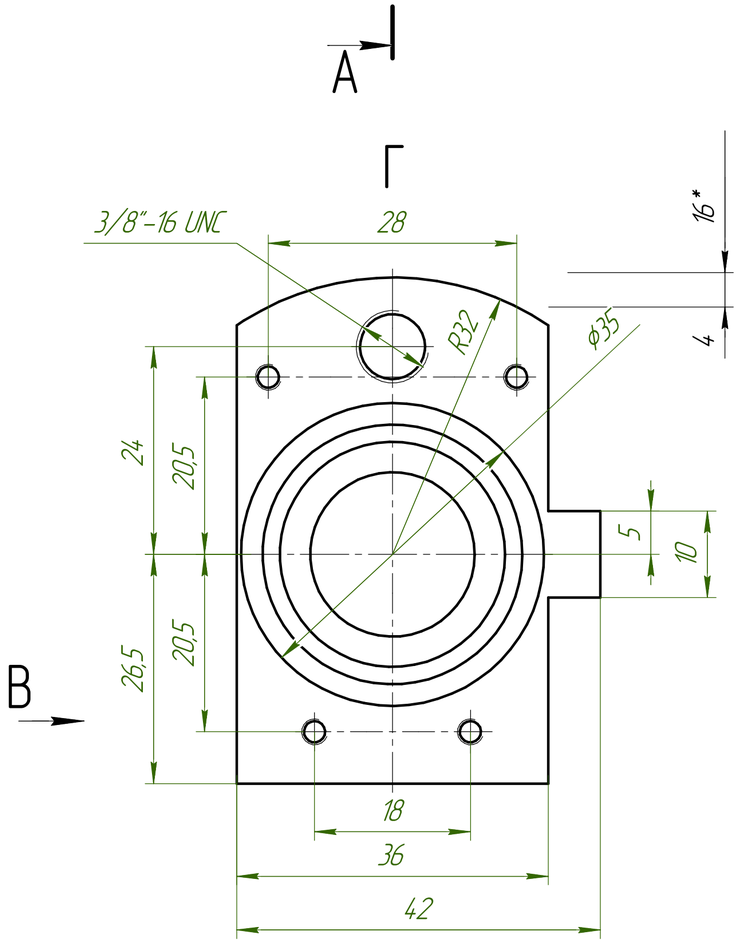

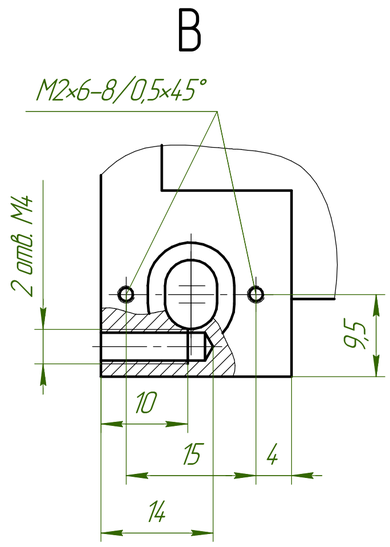

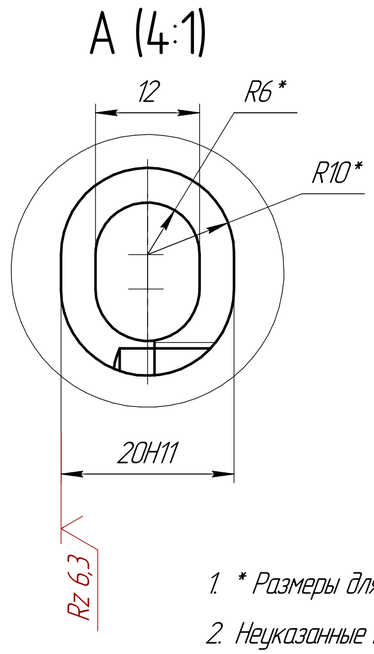

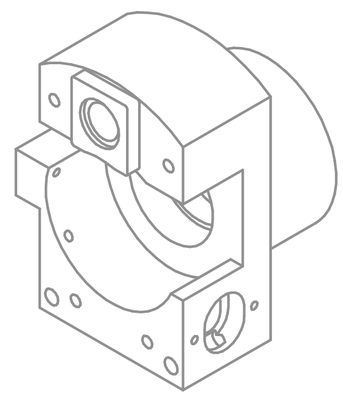

1. * Размеры для справок.
2. Неуказанные предельные отклонения размеров H14, h14, $\pm \frac{IT14}{2}$.

Изм.	Лист	№ докум.	Подп.	Дата		Лит.	Масса	Масштаб
Разраб.					Ступица		0,27	2:1
Пров.						Лист	Листов 1	
Т.контр.								
Н.контр.					Сталь 10 ГОСТ 1050-88			
Утв.								

Перв. примен. | Справ. № | Подп. и дата | Инв. № дубл. | Взам. инв. № | Подп. и дата | Инв. № подл.

Копировал | Формат А2